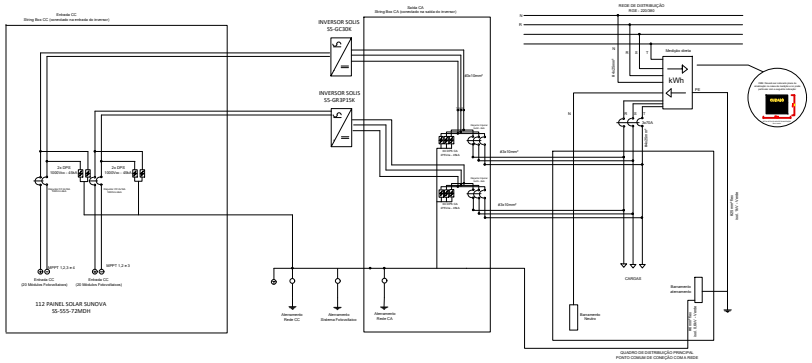

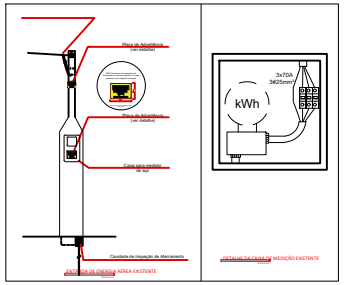

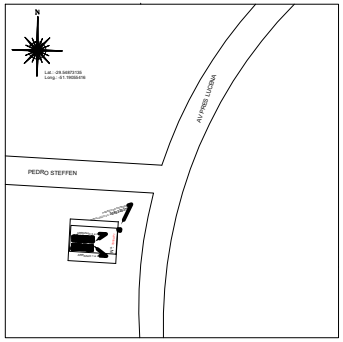

ASSINATURAS	EQUIPAMENTO E INSTALAÇÃO
RESPONSÁVEL TÉCNICO RAFAEL LEGAL DA CRUZ Eng. Eletricista CREA-RS 238996	CLIENTE/REPRESENTANTE LEGAL ASSOCIACAO DE MORADORES DE NOVA VILA IVOTI CNPJ: 01.209.620/0001-06

REV.	T.E.	DESCRIÇÃO	RESP. PROJETO	PROJETISTA	DATA
0	B	PARA APROVAÇÃO	Eng. Rafael Legal da Cruz	Eng. Rafael Legal da Cruz	25/12/2021

REVISÕES

TE-TIPO DE EMISSÃO
(A) PRELIMINAR (C) PARA CONHECIMENTO (E) PARA CONSTRUÇÃO (G) CONFORME CONSTRUIDO
(B) PARA APROVAÇÃO (D) PARA COTAÇÃO (F) CONFORME COMPRADO (H) CANCELADO

CLIENTE:
ASSOCIACAO DE MORADORES DE NOVA VILA IVOTI

ENDEREÇO:
EST NOVA VILA, 7916 AP 1, RURAL - IVOTI - RS

ETAPA:
PROJETO ELÉTRICO

TÍTULO:
UNIFILAR

N° PROJETO:

PÁGINA: 1

Rev. 0

(A3)